第36回全日本シニアソフトボール大会

期日　令和4年10月1日(土)～3日(月)
会場　宮崎県宮崎市　ひなた宮崎県総合運動公園　他

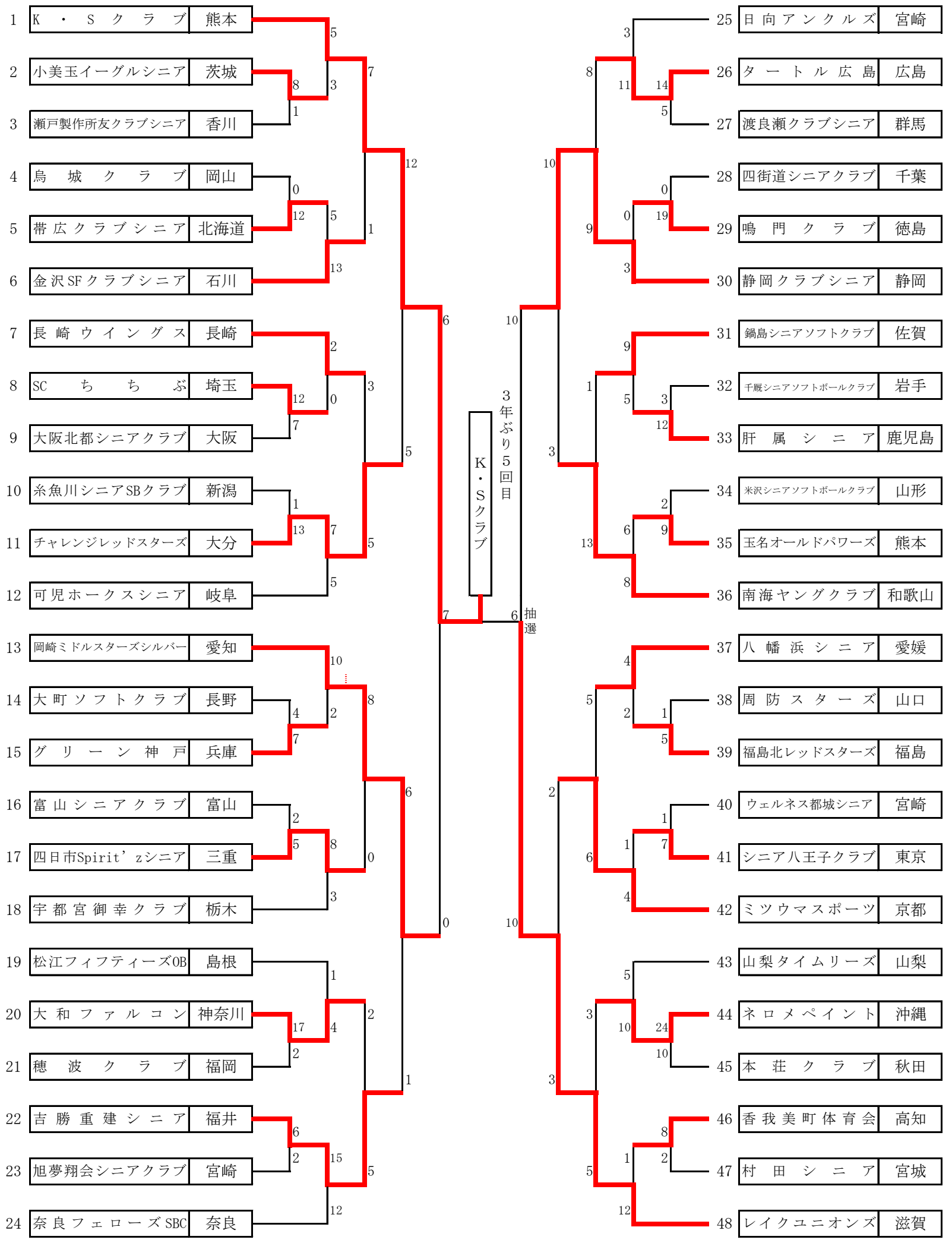

（公財）日本ソフトボール協会　記録委員会