第44回全国高等学校女子ソフトボール選抜大会
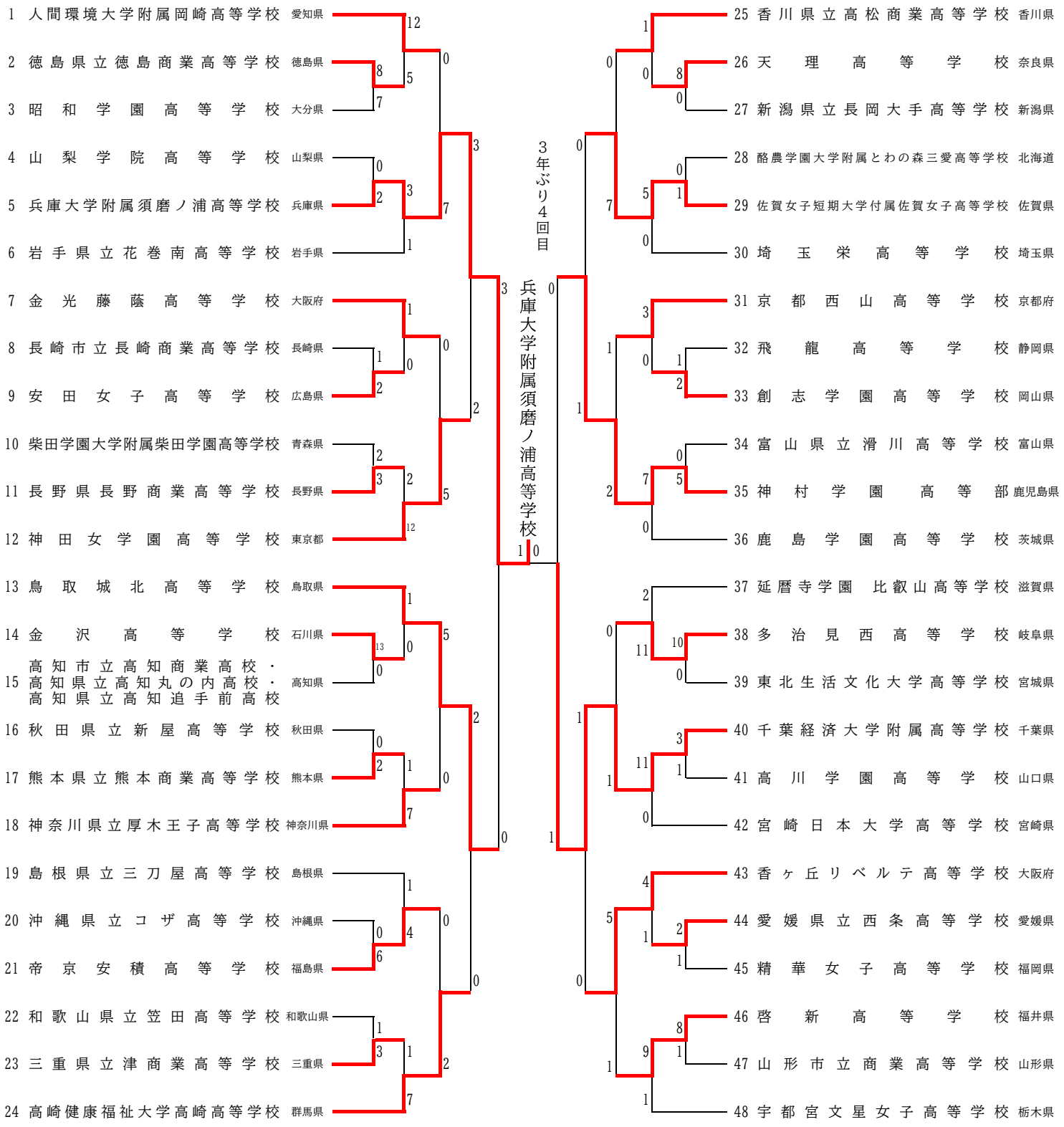
期日　2026 年　3 月 20日（ 祝・金 ）～　3月　23日（ 月 ）
会場　大阪府：浜工業公園球技広場
　　奈良県：奈良県広陵健民運動公園他
　　和歌山県：粉河運動場